Westinghouse

MANUAL DE INSTRUCCIONES

INICIO REMOTO

Arranque eléctrico con un botón

ENGINE START STOP

WGen7500

Generador digital de inversores

7500 Corriendo Watts | 9500 Pico Watts

CALIFORNIA ENERGY COMMISSION COMPLIANT BC

⚠ADVERTENCIA

El funcionamiento, reparación y mantenimiento de este equipo puede exponerlo a productos químicos entre los que se incluyen gases de escape del motor, monóxido de carbono, ftalatos y plomo, los cuales son considerados por el Estado de California como causantes de cáncer y malformaciones congénitas y otros daños reproductivos. Para minimizar los efectos de la exposición a tales sustancias, evite respirar gases de escape, no deje que el motor funcione al ralentí excepto si fuera necesario, realice las tareas de mantenimiento del equipo en un área bien ventilada y lleve guantes o lávese las manos con frecuencia cuando realice tareas de mantenimiento en el equipo. Si desea obtener más información, vaya a www.P65Warnings.ca.gov.

DESCARGO DE RESPONSABILIDAD:
Toda la información, las ilustraciones y las especificaciones de este manual se basan en la información más reciente disponible en el momento de publicar. Las ilustraciones utilizadas en este manual están pensadas como vistas de referencia representativas únicamente. Además, debido a nuestra política continua de mejora de productos, podemos modificar información, ilustraciones y / o especificaciones para explicar y / o ejemplificar un producto, servicio o mejora de mantenimiento. Nos reservamos el derecho para hacer cualquier cambio en cualquier momento sin previo aviso. Algunas imágenes pueden variar según el modelo que se muestre.

TODOS LOS DERECHOS RESERVADOS:
Ninguna parte de esta publicación puede ser reproducida o utilizada en ninguna forma por ningún medio: gráfico, electrónico o sistemas mecánicos, incluidos fotocopiado, grabación, grabación o almacenamiento y recuperación de información, sin el permiso por escrito de MWE Investments LLC.

⚠ PELIGRO

Este manual contiene instrucciones importantes para operar este generador inversor. Por tu seguridad y la seguridad de los demás, asegúrese de leer este manual a fondo antes de operar el generador. El incumplimiento de seguir todas las instrucciones y precauciones puede causarle otros para ser seriamente heridos o asesinados.

WGen ESPECIFICACIONES TÉCNICAS

Modelo Número	Corriendo Watts	Pico Watts	Tamaño del tanque de combustible (L/G)	Velocidad nominal (RPM)	Tipo de ignición	Bujía	Motor Disp (cc)	Carrera X Bore	Capacidad de aceite (L)	Tipo de aceite	THD
WGen7500	7500	9500	25/6.6	3600	TCI	F7TC	420cc	66X90	1.10	10W30	<23%

DARSE CUENTA

Si se modifica el carburador, la potencia del motor disminuirá aproximadamente un 3,5% por cada 300 metros (1,000 pies) de aumento de altitud. El efecto de la altitud en caballos de fuerza será mayor si no se realiza ninguna modificación del carburador. Una disminución en la potencia del motor disminuirá la potencia de salida del generador. Póngase en contacto con nuestro equipo de servicio para solicitar kits de altitud.

PARA SU ARCHIVO:

Fecha de compra:	
Número de modelo del generador:	
Comprado en Tienda / Distribuidor:	
Número de serie del generador:	

¿TENER PREGUNTAS?
Envíenos un correo electrónico a service@wpowereq.com o llame al 1-855-944-3571

IMPORTANTE: GUARDE EL RECIBO DE COMPRA PARA GARANTIZAR UNA COBERTURA DE GARANTÍA SIN PROBLEMAS.

REGISTRACIÓN DEL PRODUCTO

Para garantizar una cobertura de garantía sin problemas, es importante que registre su generador Westinghouse. Puede registrar su generador por:

1. Completar el formulario de registro del producto a continuación y enviarlo por correo a:
   Product Registration
   MWE Investments LLC
   777 Manor Park Drive
   Columbus, Ohio 43228

2. Registrando su producto en línea en **www.westinghouseportablepower.com/register-your-product/** Para registrar su generador, necesitará ubicar la siguiente información:

¿DONDE ESTA MI NUMERO DE SERIE?

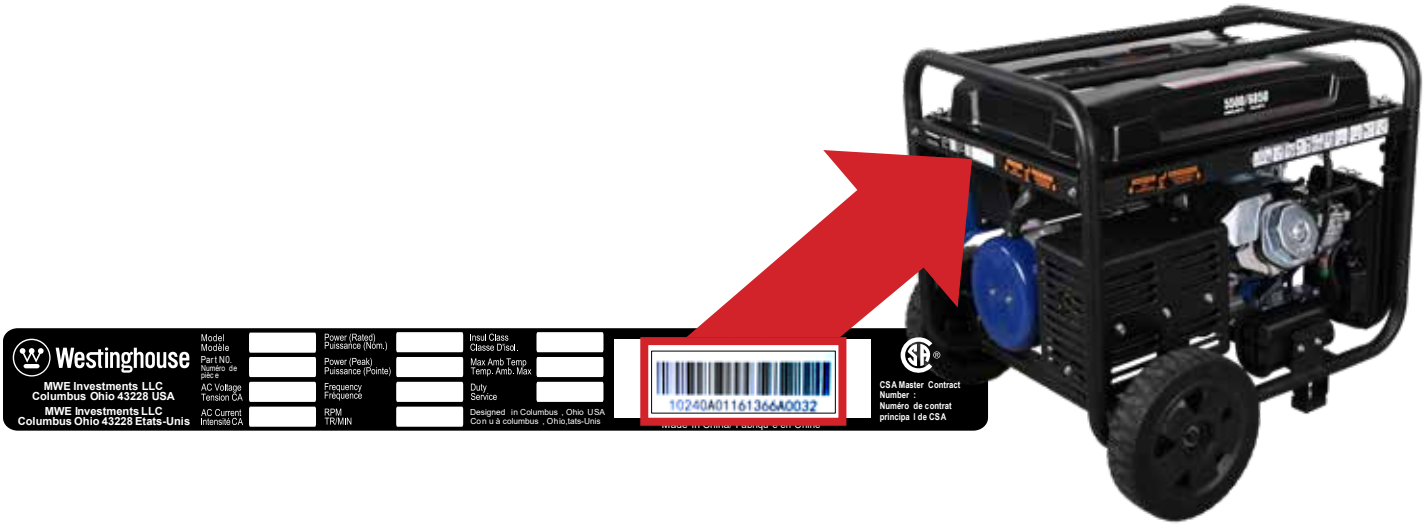

FORMULARIO DE REGISTRO DE PRODUCTOS WESTINGHOUSE

INFORMACION PERSONAL

Nombre de pila: _____

Apellido: _____

Dirección: _____

Dirección: _____

Código postal: _____

País: _____

Número de teléfono: _____

Correo electrónico: _____

INFORMACIÓN DEL GENERADOR

Número de modelo: _____

Número de serie: _____

Fecha de compra: _____

Comprado de: _____

LA SEGURIDAD

DEFINICIONES DE SEGURIDAD
Las palabras PELIGRO, ADVERTENCIA, PRECAUCIÓN y AVISO se utilizan a lo largo de este manual para resaltar información importante. Asegúrese de que los significados de estas alertas son conocidas por todos los que trabajan en o cerca de equipo.

Aparece este símbolo de alerta de seguridad con la mayoría de las declaraciones de seguridad. Eso significa atención, estar alerta, su ¡la seguridad está involucrada! Por favor lee y acatar el mensajethat follows the safety alerts symbol.

⚠ PELIGRO

Indica una situación peligrosa que, si no evitado, provocará la muerte o lesiones graves.

⚠ ADVERTENCIA

Indica una situación peligrosa que, si no se evita, podría provocar la muerte o lesiones graves.

⚠ PRECAUCIÓN

Indica una situación peligrosa que, si no evitado, podría ocasionar lesiones leves o moderadas.

DARSE CUENTA

Indica una situación que puede causar daños al generador, a la propiedad personal y / o al medio ambiente, o hacer que el equipo funcione incorrectamente.

NOTA: Indica un procedimiento, práctica o condición que se debe seguir para que el generador funcione de la manera prevista.

DEFINICIONES DEL SÍMBOLO DE SEGURIDAD

Símbolo	Descripción
	Símbolo de alerta de seguridad
	Peligro de asfixia
	Riesgo de quemaduras
	Ráfaga / riesgo de presión
	No deje herramientas en el área
	Peligro de Choque Eléctrico
	Peligro de explosión
	Peligro de incendio
	Riesgo de elevación
	Peligro de pellizco
	Lea las instrucciones del fabricante
	Lea los mensajes de seguridad antes de continuar
	Use equipo de protección personal

LA SEGURIDAD

REGLAS GENERALES DE SEGURIDAD

⚠ PELIGRO

Nunca use el generador en un lugar húmedo o mojado. Nunca exponga el generador a la lluvia, nieve, agua pulverizada o agua estancada mientras esté en uso. Proteja el generador de todas las condiciones climáticas peligrosas. La humedad o el hielo pueden provocar un cortocircuito u otro mal funcionamiento en el circuito eléctrico.

Nunca opere el generador en un área cerrada. El escape del motor contiene monóxido de carbono. Solamente
opere el generador afuera y lejos de ventanas, puertas y respiraderos.

⚠ ADVERTENCIA

El voltaje producido por el generador podría causar la muerte o lesiones graves.

- Nunca opere el generador bajo la lluvia o una llanura de inundación a menos que se tomen las precauciones adecuadas para evitar el riesgo de lluvia o inundación.
- Nunca use cordones de extensión desgastados o dañados.
- Siempre haga que un electricista autorizado conecte el generador al circuito de la red eléctrica.
- Nunca toque un generador en funcionamiento si el generador está mojado o si tiene las manos mojadas.
- Nunca opere el generador en áreas altamente conductoras, como alrededor de plataformas metálicas o estructuras de acero.
- Siempre use cables de extensión puestos a tierra. Utilice siempre herramientas eléctricas de tres o doble aislamiento.
- Nunca toque terminales en vivo o cables pelados mientras el generador está funcionando.
- Asegúrese de que el generador esté correctamente conectado a tierra antes de operar.

⚠ ADVERTENCIA

Los vapores de gasolina y gasolina son extremadamente inflamables y explosivos bajo ciertas condiciones.

- Siempre recargue el generador al aire libre, en un área bien ventilada.
- Nunca quite la tapa de combustible con el motor en funcionamiento.
- Nunca llene de combustible el generador mientras el motor está funcionando. Siempre apague el motor y permita que el generador se enfríe antes de repostar.
- Solo llene el tanque de combustible con gasolina.
- Mantenga chispas, llamas abiertas u otra forma de ignición (como fósforos, cigarrillos, fuentes de electricidad estática) mientras recarga combustible.
- Nunca llene demasiado el tanque de combustible. Deje espacio para que el combustible se expanda. El llenado excesivo del tanque de combustible puede ocasionar un derrame repentino de gasolina y provocar que la gasolina derramada entre en contacto con superficies CALIENTES. El combustible derramado puede encenderse. Si se derrama combustible en el generador, limpie cualquier derrame de inmediato. Deseche el trapo correctamente. Permita que el área del combustible derramado se seque antes de operar el generador.
- Use protección ocular mientras reabastece de combustible.
- Nunca use gasolina como agente de limpieza.
- Almacene cualquier recipiente que contenga gasolina en un área bien ventilada, lejos de cualquier combustible o fuente de ignición.
- Verifique si hay fugas de combustible después de repostar. Nunca opere el motor si se descubre una fuga de combustible.

⚠ ADVERTENCIA

Nunca opere el generador si los artículos motorizados se sobrecalientan, la salida eléctrica cae, hay chispas, llamas o humo proveniente del generador, o si los receptáculos están dañados.

Nunca use el generador para alimentar el equipo de soporte médico.

Siempre retire del generador cualquier herramienta u otro equipo de servicio utilizado durante el mantenimiento antes de operar.

DARSE CUENTA

Nunca modifique el generador.

Nunca opere el generador si vibra a niveles altos, si la velocidad del motor cambia mucho o si el motor falla a menudo.

Siempre desconecte las herramientas o los dispositivos del generador antes de comenzar.

LA SEGURIDAD

ETIQUETAS DE SEGURIDAD Y CALCOMANÍAS

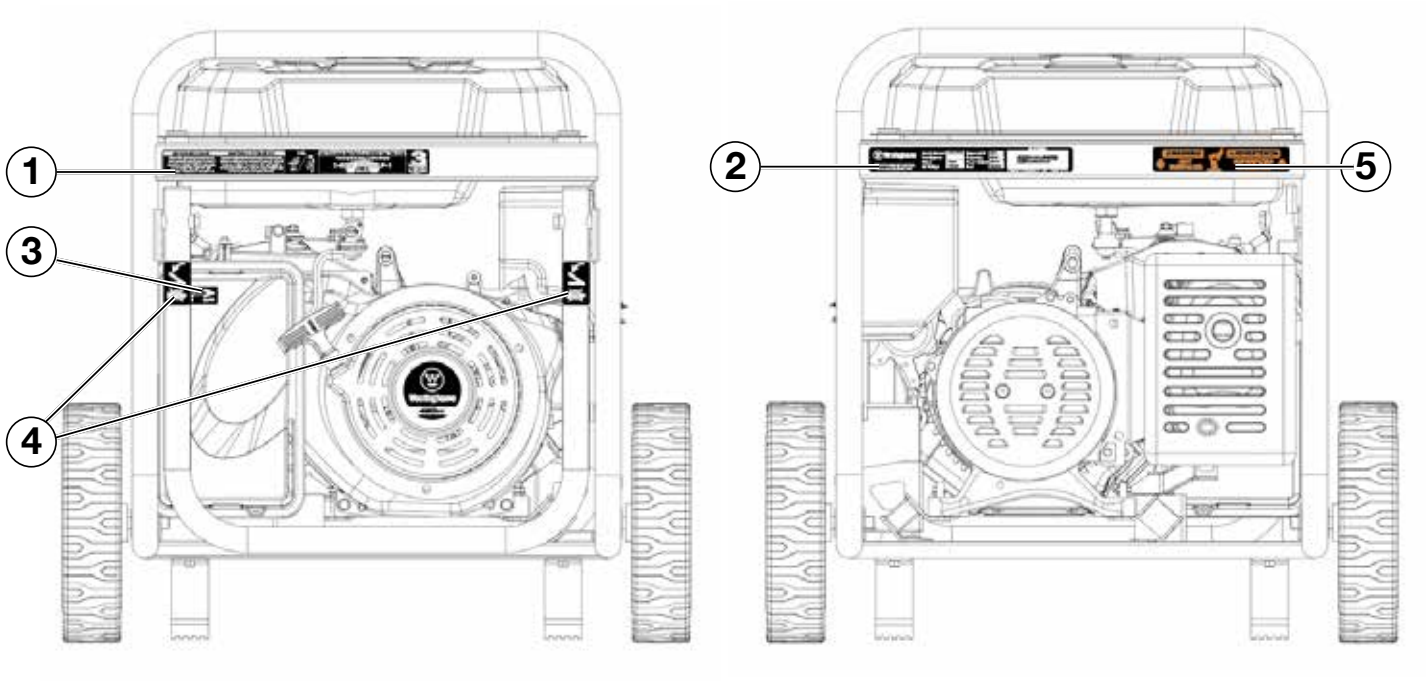

1

MAINTAIN AIR CLEANER	MANTENGA EL FILTRO DE AIRE	FUEL	FOR TECHNICAL ASSISTANCE or SERVICE CALL TOLL FREE
Rinse with cleansing solvent and dry once every 50 hours (every 10 hours if operating in dusty conditions) and then immerse in clean engine oil until saturated. Squeeze out excessive oil.	Límpielo según las instrucciones en el manual del usuario y séquelo una vez cada 50 horas (o cada 10 horas en condiciones cuando haya mucho polvo) entonces sumérjalo en aceite de motor limpio hasta saturarse, exprima el aceite de sobra.	ON / OFF	Para la ayuda técnica y servicio llamada 1-855-944-3571

3 YEAR LIMITED WARRANTY

2

Westinghouse

MWE Investments LLC
Columbus Ohio 43228 USA
MWE Investments LLC
Columbus Ohio 43228 Etats-Unis

Model Modèle		Power (Rated) Puissance (Nom.)		Insul Class Classe D'isol.	
Part NO. Numéro de pièce		Power (Peak) Puissance (Pointe)		Max Amb Temp. Temp. Amb. Max	
AC Voltage Tension CA		Frequency Fréquence		Duty Service	
AC Current Intensité CA		RPM TR/MIN		Designed in Columbus , Ohio USA Con u à columbus , Ohio,tats-Unis	

Serial No./No. De Série

Made in China/ Fabriqu é en Chine

CSA Master Contract Number : Numéro de contrat principa l de CSA

3

CHOKE
ON OFF

4

5

WARNING HOT SURFACES
ADVERTENCIA SUPERFICIES CALIENTES

LA SEGURIDAD

ETIQUETAS DE SEGURIDAD Y CALCOMANÍAS

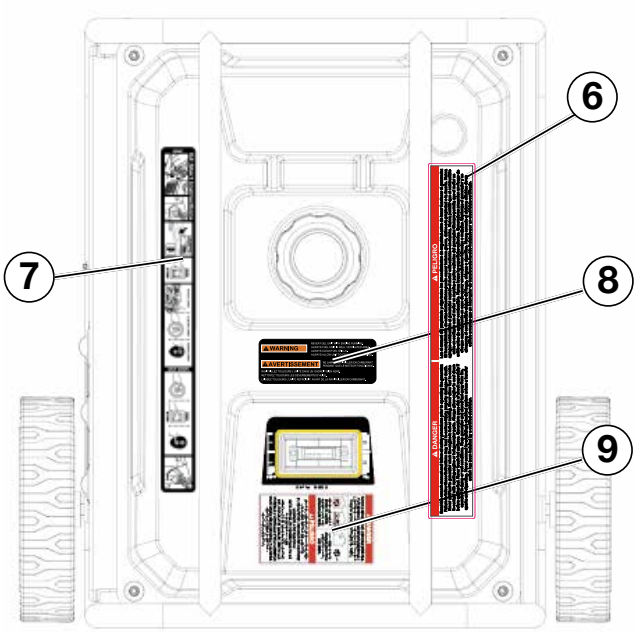

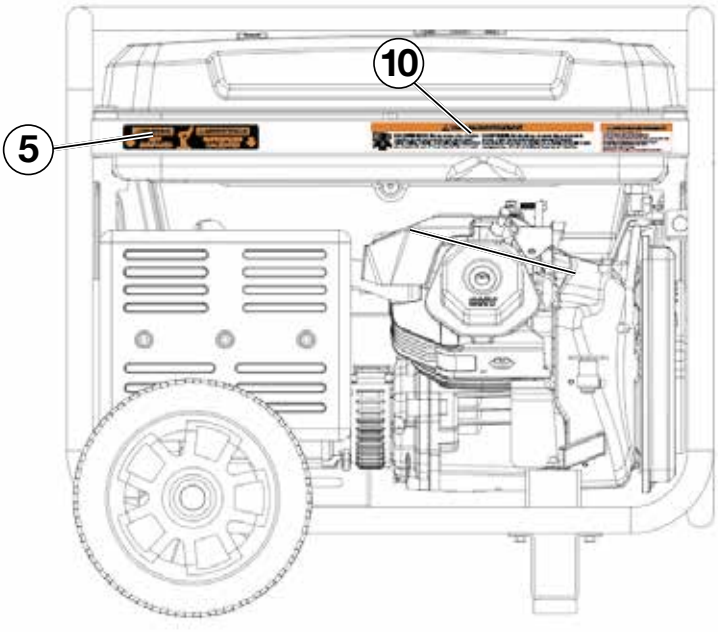

6

⚠ DANGER	⚠ PELIGRO
Read the owner's manual and follow all safety procedures prior to operating the generator. Failure to follow these instructions may lead to serious injury, property damage or death. Never add fuel to generator when the engine is hot or running. Never allow fuel to come in contact with running engine or hot generator parts. Always allow engine to cool down before adding fuel. Never touch hot surfaces. Generators pose risk of shock especially if operated in damp or wet conditions. Keep generator and stored fuel away from fire, sparks and cigarettes. Never connect to a building's electrical system unless a transfer switch has been installed by a certified electrician.	Lea el manual del propietario y siga todos los procedimientos de seguridad antes de hacer funcionar el generador. El incumplimiento de estas instrucciones puede causar lesiones graves, daños a la propiedad o la muerte. Nunca agregue combustible al generador cuando el motor está caliente o en marcha. Nunca permitir que el combustible entre en contacto con el motor en marcha o partes calientes del generador. Siempre permita que el motor se enfríe antes de agregar combustible. Nunca toque las superficies calientes. Generadores presenten un riesgo de choque especialmente en caso de operar en condiciones húmedas o mojadas. Mantenga el generador y se almacena el combustible alejado del fuego, chispas o cigarrillos. Nunca conecte al sistema eléctrico de un edificio a menos que un interruptor de transferencia ha sido instalado por un electricista certificado.

7

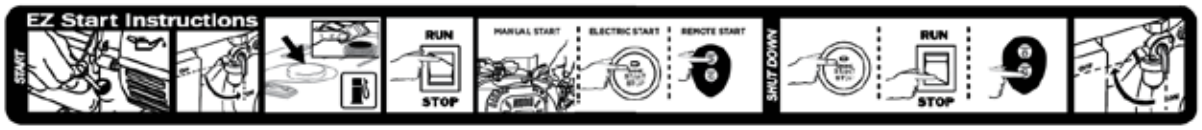

8

⚠ WARNING

NEVER FUEL UNIT WITH ENGINE RUNNING.
ALWAYS FUEL UNIT IN WELL VENTILATED AREA.
ALWAYS CLEAN FUEL SPILLS.
ALWAYS ALLOW UNIT TO COOL BEFORE FUELING.

⚠ AVERTISSEMENT

NE JAMAIS RAVITAILLER EN CARBURANT PENDANT QUE LE MOTEUR FONCTIONNE.
RAVITAILLEZ TOUJOURS L'UNITÉ DANS UN ENDROIT BIEN AÉRÉ.
NETTOYEZ TOUJOURS LES DÉVERSEMENTS D'HUILE.
LAISSEZ TOUJOURS L'UNITÉ REFROIDIR AVANT DE LA RAVITAILLER EN CARBURANT.

9

⚠ DANGER	⚠ PELIGRO
USING A GENERATOR INDOORS **CAN KILL YOU IN MINUTES.** GENERATOR EXHAUST CONTAINS CARBON MONOXIDE. THIS IS A POISON YOU CANNOT SEE OR SMELL.	USAR EL GENERATOR EN INTERIORES **LO PUEDE MATAR EN MINUTOS.** EL ESCAPE DEL GENERATOR CONTIENE MONÓXIDO DE CARBONO. ESTE GAS ES UN VENENO QUE NO SE PUEDE VER NI OLER. **NUNCA** USE EL GENERADOR DENTRO DEL HOGAR O EL GARAJE, **AÚN** SI LAS PUERTAS Y VENTANAS ESTÁN ABIERTAS. SOLO USELO EN EXTERIORES Y LEJOS DE VENTILACIONES, PUERTAS Y VENTANAS ABIERTAS.
NEVER USE INSIDE A HOME OR GARAGE, **EVEN IF** DOORS AND WINDOWS ARE OPEN.	ONLY USE **OUTSIDE** AND FAR AWAY FROM WINDOWS, DOORS, AND VENTS.

10

⚠ WARNING/AVERTISSEMENT

TOXIC FUMES HAZARD. Running engines gives off carbon monoxide, an odourless poisonous gas that can cause nausea, fainting, or death. Do not start engine indoors or in an enclosed area, even if the windows and doors are open.

DANGER TOXIQUE. Faire fonctionner un moteur dégage de l'oxyde de carbone, un gaz inodore toxique qui peut provoquer la nausée, évanouissement ou la mort. Ne démarrer pas le moteur à l'intérieur ou dans une espace clos, même si les fenêtres et les portes sont ouvertes.

⚠ WARNING/AVERTISSEMENT

FOR ELECTRICAL EQUIPMENT ONLY
POUR MATERNEL ELECTRIQUE SEULEMENT
FOR USE IN A WEATHER-PROTECTED WELL VENTILATED AREA
EMPLOYEZ UNIQUEMENT DANS UN EMPLACEMENT
A L'ABRI DES INTEMPERIES ET BIEN AERE
NEUTRAL BONDED TO FRAME
NEUTRE MIS À LA MASSE À LA CARCASSE DU MOTEUR

DESEMPAQUE

⚠ PRECAUCIÓN	
	Siempre ten cuidado al levantar el generador. El generador es pesado; levantarlo podría causar daños corporales.
	Evite cortar en grapas o cerca de ellas para evitar lesiones personales.

Herramientas necesarias: cortador de cajas o dispositivo similar.

1. Con cuidado, corte la cinta de embalaje en la parte superior de la caja de cartón.
2. Doble hacia atrás las solapas superiores para revelar el manual.
3. Retire la caja de cartón de accesorios del kit de ruedas.
4. Cuidadosamente corte dos lados del cartón paraquitar el generador

QUÉ CONTIENE LA CAJA

Manual
Guía de inicio rápido / Programa de mantenimiento
Manguera de propano con regulador (1)
Arrancador remoto inalámbrico (1)
Botella de 6 litros de aceite SAE 10W30 (1)
Cargador de batería (1)
Llave de vaso de bujía (1)
Caja de accesorios del kit de ruedas
Embudo de petróleo (1)

KIT DE ACCESORIOS KIT DE RUEDAS

Abra el cuadro Accesorios del kit de rueda y verifique los contenidos en la lista correcta. Si falta alguna pieza, póngase en contacto con nuestro equipo de servicio en service@wpowereq.com o llame al 1-855-944-3571.

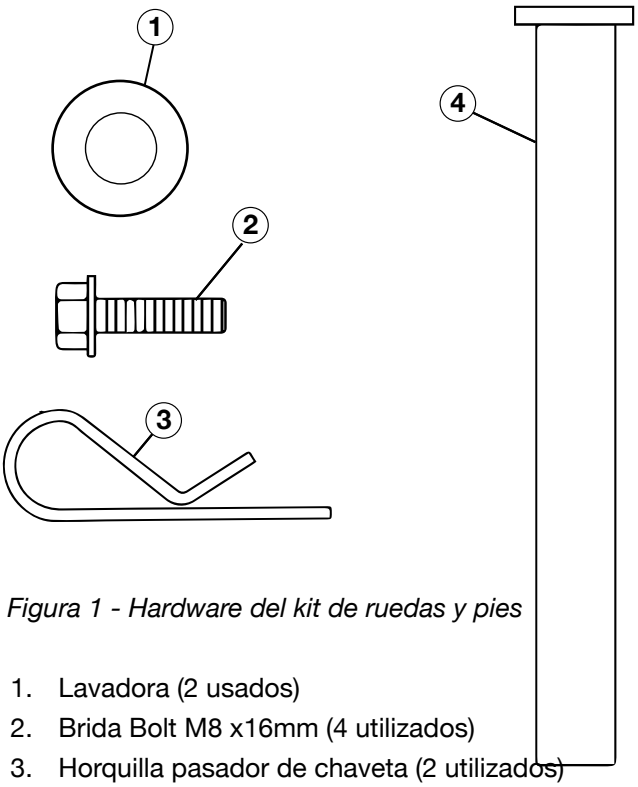

Figura 1 - Hardware del kit de ruedas y pies

1. Lavadora (2 usados)
2. Brida Bolt M8 x16mm (4 utilizados)
3. Horquilla pasador de chaveta (2 utilizados)
4. Clavija del eje de la rueda (2)

MONTAJE

INSTALACIÓN DE RUEDAS Y PIES

ANTES DE ARMAR EL GENERADOR, REVISE LA SECCIÓN DE SEGURIDAD.

⚠ PRECAUCIÓN	
	Nunca levante el generador sin asistencia. El generador es pesado y levantar sin ayuda podría resultar en lesiones personales.
	Nunca use las manijas como punto de elevación para soportar todo el peso del generador. Solo use los mangos para mover el generador levantando las manijas y usando las ruedas para mover el generador.
	Tenga cuidado al colapsar los mangos. Las manos y los dedos podrían quedar atrapados y pellizcados.

DARSE CUENTA
El ensamblaje del generador requerirá levantar la unidad por un lado. Asegúrese de que todo el aceite y el combustible del motor se hayan drenado de la unidad antes de armarlo. Una vez ensamblado, el kit de rueda no está destinado para uso en carretera. El juego de ruedas está diseñado para usar solo en este generador.

INSTALACIÓN DE LOS PIES EN EL MARCO

1. Coloque el generador sobre una superficie plana.
2. Coloque una pieza de cartón u otro material blando para inclinar el generador hacia arriba, para proteger la pintura del marco y evitar que el generador se deslice. Inclina el generador hacia un lado.
3. Instale el pie de montaje en el marco con pernos de brida M8.

   1 - Pies de montaje
   2 - Pernos de brida M8

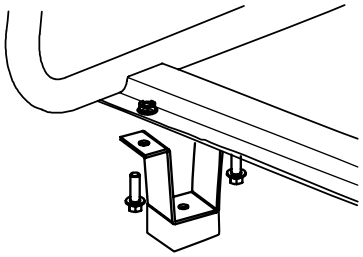

Figura 1 - Montar los pies de montaje en el marco

INSTALACIÓN DE RUEDAS AL MARCO

1. Inserte el pasador del eje a través de la arandela y la rueda.

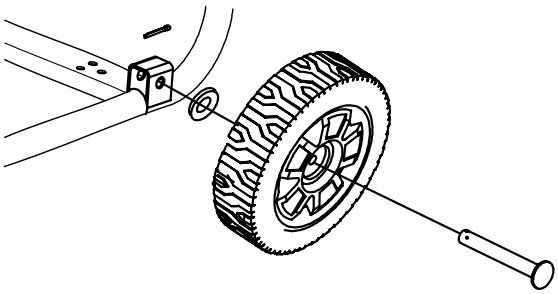

Figura 2 - Asamblea de rueda

2. Instale la rueda con el perno del eje a través del soporte del eje en el marco. La vista del perno debe mirar hacia el interior del generador.

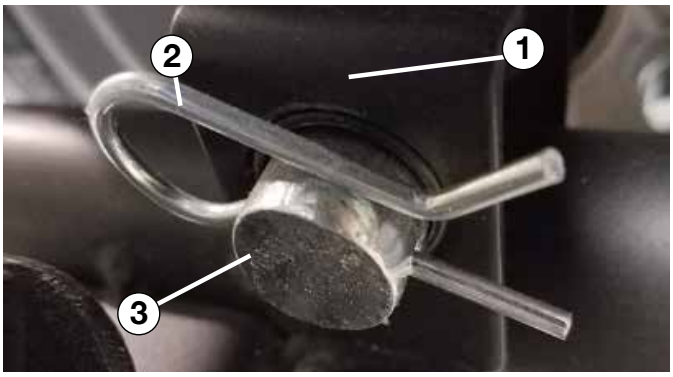

Figura 3 - Montar la rueda en el marco

3. Instale la chaveta de horquilla a través del pasador del eje para bloquearlo en su lugar.

   1 - Soporte de eje

   2 - Clip de horquilla

   3 - Pasador de eje

4. Repita los pasos anteriores en otra rueda.

MONTAJE

INSTALACIÓN DE LA BATERÍA

⚠ ADVERTENCIA

Para evitar una descarga eléctrica:

- SIEMPRE conecte el cable positivo (+) de la batería (arranque rojo) primero al conectar los cables de la batería.
- SIEMPRE desconecte el cable de batería negativo (-) (arranque negro) primero al desconectar los cables de la batería.
- NUNCA conecte el cable de batería negativo (-) (arranque negro) al poste positivo (+) en la batería.
- NUNCA conecte el cable de la batería positiva (+) (arranque rojo) al poste negativo (-) de la batería.
- NUNCA toque ambos postes de la batería simultáneamente.
- NUNCA coloque una herramienta de metal en ambos postes de la batería.
- SIEMPRE use herramientas aisladas o no conductoras cuando instale la batería.

1. Asegure firmemente el cable positivo (+) de la batería (arranque rojo) al poste positivo (+) de la batería. Asegúrate de que el arranque esté sobre el poste de la batería.

2. Retire con cuidado la envoltura protectora alrededor de la lengüeta del cable de batería negativo (-) (arranque negro).

3. Ubique el cable negativo (-) conectado al cable del alternador, quite la atadura y diríjase al poste negativo (-) de la batería. Consulte la figura 4 a continuación para conocer la ubicación del cable negativo (-).

Figura 4 - (1) Cable negativo

4. Tire hacia atrás la bota negra y conecte con seguridad el cable negativo (-) de la batería (cargador negro) al negativo (-) de la batería como se muestra en la Figura 5. Reemplace la bota negra para que proteja la terminal del cable y la batería.

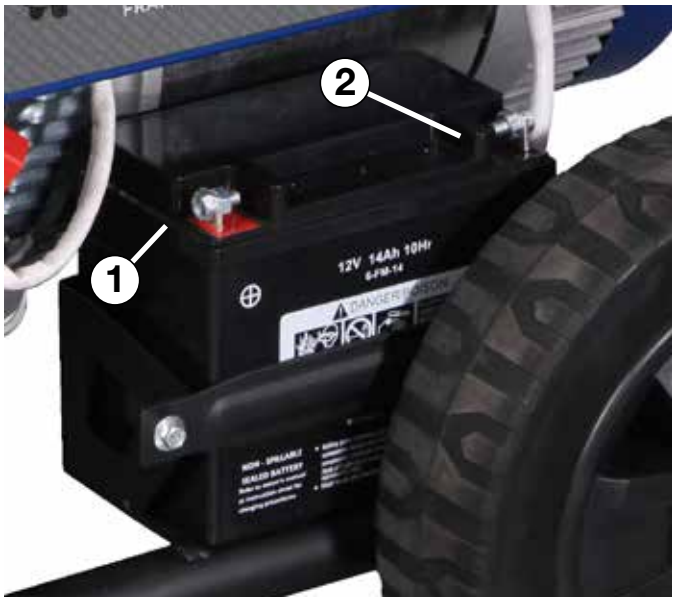

Figura 5 - Colocación del cable negativo (-) de la batería (negro)

1 - Cable de batería positivo (+) (rojo)
2- Negativo (-) Cable de la batería (negro)

DARSE CUENTA

El generador de arranque eléctrico está equipado con una función de carga de la batería. Una vez que el motor esté en funcionamiento, se suministrará una pequeña carga a la batería a través de los cables de la batería y recargará lentamente la batería.

CARACTERISTICAS

① **Botón de encendido eléctrico:** arranca y detiene el motor.

② **Interruptor de control del motor / Desconexión de la batería:** permite que el combustible fluya al motor y energiza el sistema de encendido. Además, desconecta la energía de la batería cuando está en la posición “Parar”.

③ **Tapa de combustible:** cierre hasta escuchar un clic.

④ **Panel de control:** contiene los interruptores automáticos y las salidas.

⑤ **Batería:** incluida para los modelos de arranque eléctrico.

⑥ **Tapón / varilla de nivel de llenado de aceite:** se debe quitar para agregar y revisar el aceite.

⑦ **Tapón de drenaje de aceite:** se debe quitar para drenar el aceite del motor

⑧ **Nunca llantas planas:** para una fácil portabilidad

⑨ **Válvula de corte de combustible:** controla el flujo de combustible
al motor.

⑩ **Estrangulador automático:** la batería debe estar conectada para que el estrangulador automático funcione correctamente. Puede ajustar manualmente el estrangulador si la batería no está conectada.

⑪ **Manija de una sola pieza:** Incluye empuñadura de goma. Le permite empujar o tirar fácilmente de la unidad con una mano.

CARACTERISTICAS

⑫ **Indicador de combustible:** indica el nivel de combustible.

⑬ **Arranque de la bujía (cable):** se debe quitar al reparar el motor o la bujía.

⑭ **Contenedor CARB:** obligatorio para los modelos vendidos y utilizados en California.

⑮ **Silenciador y apagachispas:** evite el contacto hasta que el motor se haya enfriado. El parachispas evita que las chispas salgan del silenciador. Debe ser removido para servicio.

⑯ **Cubierta del alternador:** obtenga acceso al cableado del alternador.

⑰ **Botón de emparejamiento de inicio remoto:** inicia la función de emparejamiento remoto de la llave.

CARACTERISTICAS

CARACTERÍSTICAS DEL PANEL DE CONTROL

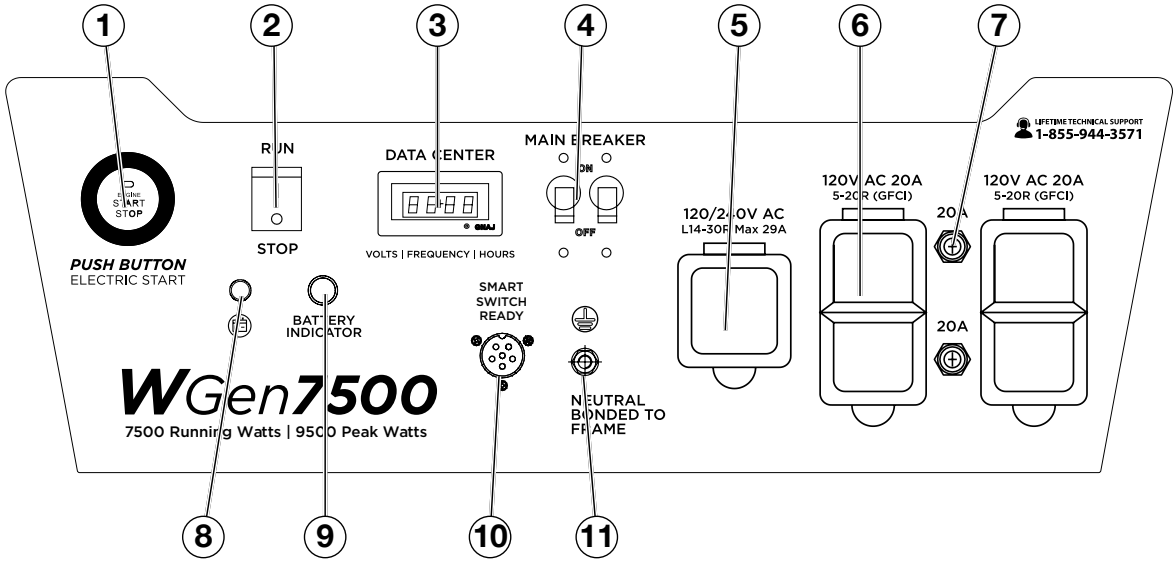

1. **Botón de encendido eléctrico:**
   - Presione durante 1 segundo para encender el motor automáticamente.
   - Empuje de nuevo para detener el motor.

2. **Interruptor de control del motor / Desconexión de la batería:** cambie a “Parar” para detener el motor. Cuando está en la posición “Parar”, evita que la unidad extraiga energía de la batería. Cambie a “Ejecutar” antes de arrancar el motor.

3. **Centro de datos:** el medidor VFT es una pantalla LED que rotará a través de voltios, frecuencia y horas de funcionamiento de por vida. Puede presionar el botón MODE para recorrer las diferentes pantallas.

   La frecuencia y el voltaje pueden variar +/- 5% y aún estar dentro de la tolerancia.

U250	Voltaje
F-60	Frecuencia en hercios
00:07	Horas de funcionamiento de por vida

4. **Disyuntor principal:** El disyuntor principal controla la salida total de todas las salidas para proteger el generador.

5. **120/240-Volt, 30-Amp Twist Lock Outlet (NEMA L14-30R):** Outlet puede suministrar cualquiera Salida de 120V o 240V.

6. **Enchufes GFCI dúplex de 120 voltios y 20 amperios (NEMA 5-20R):** cada salida es capaz de transportar un máximo de 20 amperios en un único receptáculo o una combinación de ambos receptáculos.

7. **Disyuntores de 20 amperios:** cada interruptor de circuito limita la corriente que se puede entregar a través de las salidas dúplex de 120 voltios a 20 amperios.

8. **Puerto de carga de la batería:** el interruptor de control del motor debe estar en la posición OFF para cargar con el cargador incluido. Se usa junto con el interruptor ST Westinghouse (se vende por separado) cuando el generador está en modo de espera para cargar la batería.

9. **Luz indicadora de la batería:** cuando se enciende la luz, la batería está conectada y proporciona energía a los componentes electrónicos.

10. S**alida de interruptor inteligente:** Conecta el interruptor ST de Westinghouse (se vende por separado) al panel de control.

11. **Terminal de tierra:** la terminal de tierra se usa para conectar a tierra el generador.

OPERACIÓN

POWERCORD

Uso de cordones de extensión
Westinghouse Portable Power no asume ninguna responsabilidad por el contenido de esta tabla. El uso de esta tabla es responsabilidad del usuario únicamente. Esta tabla es solo para referencia. No se garantiza que los resultados producidos al utilizar esta tabla sean correctos o aplicables en todas las situaciones, ya que el tipo y la construcción de los cables son muy variables. Siempre verifique con las reglamentaciones locales y un electricista autorizado antes de instalar o conectar un artefacto eléctrico.

Extension Cord Wire Gauge Size

	LENGTH OF EXTENSION CORD (ft)								
AMPS	**10**	**20**	**30**	**40**	**50**	**60**	**80**	**100**	**120**
5	20	18	16	14	12	12	10	10	8
10	18	16	14	12	12	10	10	8	8
15	16	14	12	12	10	10	8	8	6
20	14	12	12	10	10	8	8	6	6
25	12	12	10	10	8	8	6	6	6
30	12	10	10	8	8	6	6	6	6
35	10	10	8	8	6	6	6	6	6

Usando el cable de alimentación Westinghouse
Use la tabla del cable de extensión para determinar el tamaño del conductor para las aplicaciones del cable de extensión. Determine la distancia del generador al dispositivo en la línea superior de la tabla. Luego seleccione el amperaje nominal del generador en el lado izquierdo de la tabla. Donde los dos se encuentran es el tamaño del conductor requerido para la aplicación.

El cable de alimentación WCG25 está conectado al generador en el enchufe 120/240. El extremo opuesto del cable de alimentación es un receptáculo de la cola del ventilador con 2 receptáculos verdes y 2 receptáculos rojos. Cada receptáculo tiene una clasificación de 120 voltios de CA. Para equilibrar la carga en el alternador del generador, use los identificadores rojos y verdes en el receptáculo de la cola del ventilador. Para mantener la carga equilibrada, conecte las cargas de modo que se utilicen ambos receptáculos de color. Un ejemplo es uno en rojo y uno en verde. No conecte 2 en rojo y ninguno en verde, o 2 en verde y ninguno en rojo. Si solo se utiliza un receptáculo de color con cargas múltiples, el alternador puede experimentar una carga desequilibrada, causando una vibración indebida al generador.

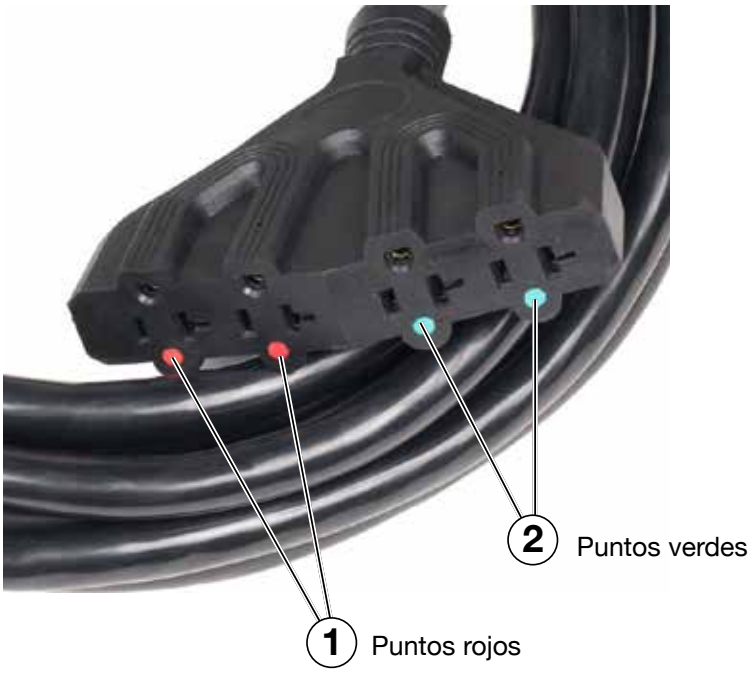

Figura 6 - Cable de extensión WCG25

OPERACIÓN

ANTES DE INICIAR EL INVERSOR

VERIFIQUE LA INFORMACIÓN DE SEGURIDAD ANTES DE CONTINUAR.

Selección de ubicación: antes de encender el inversor, evite los riesgos de escape y ubicación verificando:

- Ha seleccionado una ubicación para operar el inversor que está al aire libre y bien ventilado.
- Ha seleccionado una ubicación con un nivel y una superficie sólida sobre la cual colocar el inversor.
- Ha seleccionado una ubicación que se encuentra al menos a 6 pies (1,8 m) de distancia de cualquier edificio, otro equipo o material combustible.
- Si el inversor está ubicado cerca de un edificio, asegúrese de que no esté cerca de ventanas, puertas y / o conductos de ventilación.

⚠ PELIGRO

Usar el generator en interiores
LO PUEDE MATAR EN MINUTOS.
El escape del generator contiene monóxido de carbono. Este gas es un veneno que no se puede ver ni oler.

NUNCA use el generador dentro del hogar o el garaje, **AÚN** si las puertas y ventanas están abiertas.

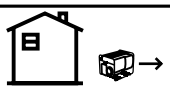

Solo uselo en **EXTERIORES** y lejos de ventilaciones, puertas y ventanas abiertas.

Evite otros peligros del generador
LEA EL MANUAL ANTES DE USARLO.

⚠ ADVERTENCIA

Siempre opere el inversor en una superficie nivelada. Colocar el inversor en superficies no niveladas puede hacer que el inversor se vuelque, causando derrames de combustible y aceite. El combustible derramado puede encenderse si entra en contacto con una fuente de ignición, como una superficie muy caliente.

DARSE CUENTA

Solo opere el inversor en una superficie sólida y nivelada. Operar el inversor sobre una superficie con material suelto, como arena o recortes de césped, puede hacer que el inversor ingiera residuos que podrían:
• Bloquear ventilaciones de refrigeración
• Bloquear el sistema de admisión de aire

Clima: Nunca opere su inversor al aire libre durante la lluvia, nieve o cualquier combinación de condiciones climáticas que podrían provocar la acumulación de humedad en el generador o alrededor de él.

Superficie seca: siempre opere el inversor en una superficie seca libre de humedad.

Sin cargas conectadas: asegúrese de que el inversor no tenga cargas conectadas antes de iniciarlo. Para asegurarse de que no haya cargas conectadas, desenchufe todos los cables de extensión eléctricos que estén enchufados en los receptáculos del panel de control.

DARSE CUENTA

Arrancar el inversor con cargas ya aplicadas podría dañar cualquier dispositivo que se apague durante el breve período de arranque.

Conexión a tierra de los inversores iGen
Consulte con sus municipios locales para conocer sus códigos de conexión a tierra.

⚠ ADVERTENCIA

Asegúrese de que el inversor esté conectado correctamente a tierra antes de operar.

Operación a gran altitud
La potencia del motor se reduce cuanto más alto opera por encima del nivel del mar. La producción se reducirá aproximadamente 3.5% por cada 1000 pies de altitud incrementada desde el nivel del mar. Esto es una ocurrencia natural y no puede ser ajustado por el motor. El aumento de las emisiones de escape también puede resultar debido al aumento de la mezcla de combustible. Otros problemas incluyen arranque difícil, mayor consumo de combustible y suciedad en las bujías.

Kit de carburador de gran altitud Número de parte: 140545

CONEXIÓN DEL GENERADOR A UN SISTEMA ELÉCTRICO DE CONSTRUCCIÓN

Se recomienda utilizar un interruptor de transferencia manual cuando se conecta directamente a un sistema eléctrico de edificios. La conexión de un generador portátil a un sistema eléctrico de edificios debe hacerse en estricto cumplimiento con todos los códigos y leyes eléctricos nacionales y locales, y debe ser completada por un electricista calificado.

CONEXIONES DEL INTERRUPTOR DE TRANSFERENCIA

El generador de Westinghouse está conectado con el neutro conectado a tierra. Si está conectando su generador a un interruptor de transferencia de la placa del panel, un electricista autorizado deberá considerar la eliminación del neutro unido para garantizar el funcionamiento adecuado de los circuitos GFCI domésticos. Esto se hace retirando primero la tuerca que sujeta el cable de conexión a tierra unida (vea “2” en la Figura 6). Una vez que se quita la tuerca, retire el cable de unión y vuelva a fijar la tuerca. Luego quite el tornillo que sujeta el cable de tierra neutral (vea “1” en la Figura 6). Conecte el cable de puente pegado (2) a la tierra neutral (1) y apriete el tornillo.

Si se elimina el neutro unido, el generador se debe volver a etiquetar como neutro flotante en el panel de control.

Si su generador está equipado con receptáculos GFCI, la eliminación del neutro unido puede no permitir el funcionamiento correcto de los receptáculos GFCI. Mantenga siempre el cable de puente en caso de que sea necesario para un uso futuro cuando no esté conectado a un interruptor de transferencia.

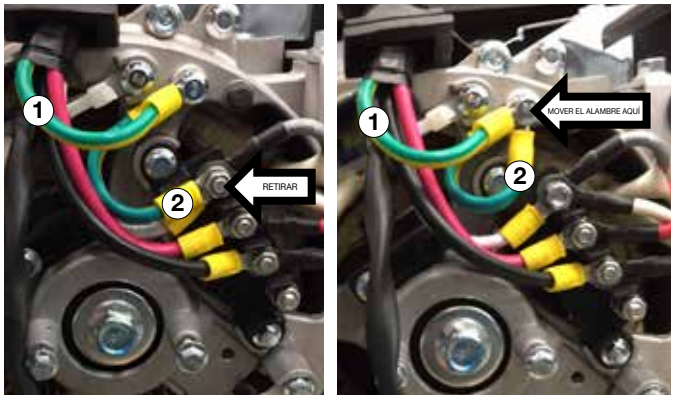

1 Alternador de neutro a tierra (blanco / verde)

2 Alternador puenteado puente de alambre (blanco / verde)

Figura 6

AGREGAR / VERIFICAR MOTOR FLUIDOS Y COMBUSTIBLE

ANTES DE AGREGAR / VERIFICAR LOS FLUIDOS DEL MOTOR Y EL COMBUSTIBLE, REVISE LA SECCIÓN DE SEGURIDAD.

⚠ PELIGRO

Llenar el tanque de combustible con gasolina mientras el generador está funcionando puede hacer que la gasolina gotee y entre en contacto con superficies calientes que pueden encender la gasolina.

Antes de encender el generador, siempre verifique el nivel de:

- Aceite de motor
- Gasolina en el tanque de combustible

Una vez que se enciende el generador y el motor se calienta, no es seguro agregar gasolina al tanque de combustible o aceite de motor al motor mientras el motor está funcionando o el motor y el silenciador están calientes.

COMPROBACIÓN Y / O ADICIÓN DE ACEITE DE MOTOR

⚠ ADVERTENCIA

La presión interna puede acumularse en el cárter del motor mientras el motor está funcionando. La extracción del tapón de llenado de aceite / varilla medidora con el motor caliente puede hacer que salga aceite extremadamente caliente del cárter y quemar gravemente la piel. Permita que el aceite del motor se enfríe durante varios minutos antes de quitar el tapón de llenado de aceite / varilla medidora.

La unidad enviada no contiene aceite en el motor. Debe agregar aceite de motor antes de encender el generador por primera vez.

DARSE CUENTA

El motor no contiene aceite de motor como se envió. Intentar encender el motor puede dañar los componentes del motor. El propietario del generador es responsable de garantizar que se mantenga el nivel de aceite adecuado durante la operación del generador. Si no se mantiene el nivel de aceite adecuado, se puede dañar el motor.

OPERACIÓN

AGREGAR GASOLINA AL TANQUE DE COMBUSTIBLE

ANTES DE AGREGAR GAS AL TANQUE, POR FAVOR, REVISE LA SECCIÓN DE SEGURIDAD DEL COMBUSTIBLE.

⚠ ADVERTENCIA

Nunca llene de combustible el generador mientras el motor está funcionando.

Siempre apague el motor y permita el generador se enfríe antes de repostar.

Gasolina requerida – Solo use gasolina que cumpla con los siguientes requisitos:

- Gasolina sin plomo solamente
- Gasolina con un máximo de 10% de etanol añadido
- Gasolina con un índice de 87 octanos o más

Llenar el tanque de combustible – Siga los pasos a continuación para llenar el tanque de combustible:

1. Apaga el generador.
2. Permita que el generador se enfríe para que todas las superficies del silenciador y el motor estén fríos al tacto.
3. Mueva el generador a una superficie plana.
4. Limpie el área alrededor de la tapa de combustible.
5. Retire la tapa del combustible girándola en sentido antihorario.
6. Lentamente agregue gasolina al tanque de combustible. Tenga mucho cuidado de no llenar demasiado el tanque. El nivel de gasolina NO debe ser más alto que el cuello de llenado (consulte la Figura 7).
7. Instale la tapa del combustible girándola en el sentido de las agujas del reloj hasta que escuche un clic, lo que indica que la tapa está completamente instalada.

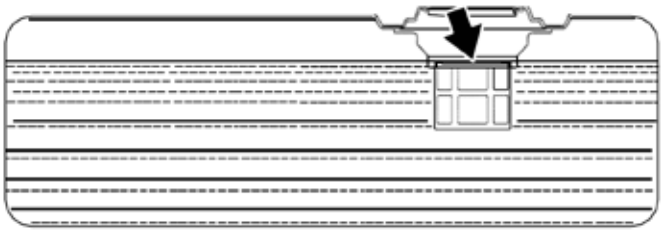

Figura 7 - Nivel máximo de llenado de gasolina

⚠ PRECAUCIÓN

Evite la respiración prolongada de los vapores de gasolina.

ANTES DE COMENZAR EL GENERADOR

ANTES DE ENCENDER EL GENERADOR, REVISE LA SECCIÓN DE SEGURIDAD.

Antes de intentar encender el generador,verifique lo siguiente:

- El motor está lleno de aceite de motor.
- El generador está situado en una ubicación adecuada.
- El generador está en una superficie seca.
- Todas las cargas se desconectan del generador.
- El generador está correctamente conectado a tierra en el generador.

⚠ PELIGRO

Nunca use el generador en un lugar húmedo o mojado. Nunca exponga el generador a la lluvia, nieve, agua pulverizada o agua estancada mientras está en uso. Proteja el generador de todas las condiciones climáticas peligrosas. La humedad o el hielo pueden provocar un cortocircuito u otro mal funcionamiento en el circuito eléctrico.

Nunca opere el generador en un área cerrada. El escape del motor contiene monóxido de carbono. Solo opere el generador afuera y lejos de ventanas, puertas y conductos de ventilación.

DARSE CUENTA

El motor está equipado con un interruptor de apagado de aceite bajo. Si el nivel de aceite baja, el motor puede apagarse y no arrancar hasta que el aceite se llene al nivel adecuado. La mala calidad del aceite puede interferir con el funcionamiento del interruptor de apagado de bajo nivel de aceite.

El propietario del generador es responsable de garantizar que se mantenga el nivel de aceite adecuado durante la operación del generador. Si no se mantiene el nivel de aceite adecuado, se puede dañar el motor.

OPERACIÓN

PROGRAMACIÓN DEL GENERADOR PARA INICIO REMOTO

DARSE CUENTA

El llavero incluido con el generador debería venir emparejado con la unidad. De lo contrario, puede seguir las instrucciones a continuación para volver a conectarse. Si su unidad se envió sin un llavero, póngase en contacto con nuestro equipo de atención al cliente.

⚠ ADVERTENCIA

Siempre asegúrese de que el área alrededor del generador esté libre de transeúntes antes de usar el arranque remoto para encender el generador.

El generador se puede encender remotamente desde un máximo de 109 m (100 m) de distancia utilizando el mando de control remoto con baterías nuevas y completamente cargadas en el llavero. A medida que se reduce el estado de carga de las baterías en el llavero, la distancia para arrancar el generador también se reducirá.

Antes de que se pueda iniciar el generador, se debe realizar un procedimiento de arranque inicial para que el generador y el llavero se reconozcan entre sí. Si se reemplaza el llavero, deberá seguir este procedimiento con el nuevo llavero.

1. Con la batería conectada, coloque el interruptor de control del motor en la posición de FUNCIONAMIENTO. La luz amarilla de la batería se iluminará.

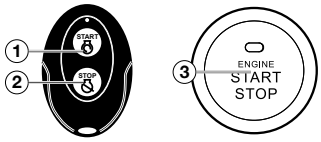

1 - Botón de inicio | 2 - Botón de parada | 3 - Inicio del botón

2. Mantenga presionado el botón REMOTE PAIRING rojo en el costado del panel de control hasta que el botón de inicio (3) en el panel de control se ilumine en rojo, luego suéltelo.
3. Mantenga presionado el botón STOP (2) en la llave de encendido remoto hasta que se apague la luz roja en el botón de encendido (3), luego suéltelo.
4. Presione y mantenga presionado el botón START (1) en la llave de encendido remoto hasta que se apague la luz roja en el botón de encendido (3), luego suéltelo.
5. Mantenga presionado el botón REMOTE PAIRING hasta que se apague la luz roja del botón de encendido (3). El generador ahora está programado para comenzar de forma remota.

POTENCIA DE SALIDA Y DEMANDA

El generador no debe funcionar completamente descargado durante períodos prolongados, de lo contrario, el motor podría dañarse. Se recomienda que el generador siempre se opere con al menos un tercio de su potencia de salida de CA de 120 voltios. Los dispositivos de CA de 120 voltios tienen dos demandas diferentes de energía eléctrica que deben tenerse en cuenta, es decir, la potencia de funcionamiento y la potencia de arranque / pico. Ambos se miden en vatios (generalmente abreviado como “W”).

La carga continua de estado estacionario es la demanda de potencia de funcionamiento y esto a menudo se marca en el dispositivo cerca de su número de modelo o de serie. Algunas veces, el dispositivo solo puede marcarse con su voltaje (es decir, 120 V) y consumo de corriente (por ejemplo, 6 A o 6 A), en cuyo caso la demanda de potencia de funcionamiento en vatios puede obtenerse multiplicando el voltaje por la corriente, p. 120 V × 20 A = 2.400 W.

Los dispositivos de CA de 120 voltios resistivos simples, como bombillas incandescentes, tostadoras, calentadores, etc. no tienen demanda de energía adicional al arrancar, por lo que sus demandas de potencia de arranque son las mismas que las demandas de potencia de funcionamiento.

Los dispositivos de CA de 120 voltios más complejos que contienen elementos inductivos o capacitivos, como los motores eléctricos, tienen una demanda de energía adicional momentánea al arrancar, que puede ser hasta siete veces la demanda de potencia de funcionamiento o más. Los fabricantes de tales dispositivos rara vez publican esta demanda de potencia de arranque y, por lo tanto, a menudo es necesario estimarla. Una regla empírica para dispositivos equipados con un motor eléctrico es aplicar un multiplicador de potencia de arranque de 1.2 para pequeños dispositivos de mano o portátiles y un valor de 3.5 para dispositivos estacionarios más grandes. Por ejemplo, se puede suponer que una amoladora angular de 900 W tiene una demanda de potencia de arranque de al menos 1,2 × 900 W, lo que equivale a 1,080 W. De forma similar, se puede suponer que un compresor de aire de 1.650 W tiene una demanda de potencia de arranque de al menos 3.5 × 1,650 W, lo que equivale a 5,775 W.
Para evitar la sobrecarga del sistema de 120 voltios de corriente alterna del generador:

1. Sume la demanda de potencia de funcionamiento de todos los dispositivos de CA de 120 voltios que se conectarán al generador al mismo tiempo. Este total no debe ser mayor que la potencia de salida especificada del generador.
2. Sume nuevamente la demanda de potencia de funcionamiento, pero para el dispositivo impulsado por motor más grande use el valor de su demanda de potencia de arranque en lugar de su demanda de potencia de funcionamiento. Este total no debe ser mayor que la salida de potencia de arranque especificada por el generador.
3. La demanda total de potencia de funcionamiento de todos los dispositivos que se conectarán a cualquiera de las salidas del generador no debe exceder la salida de potencia de funcionamiento especificada del generador o 3,700 W, lo que sea menor.

OPERACIÓN

ELECTRIC START

Asegúrese de revisar los niveles de aceite antes de comenzar. Si es la primera vez que comienzas, asegúrate de agregar aceite.

1. Asegúrese de que nada esté enchufado a las tomas de corriente
2. Verifique que la batería esté instalada correctamente y que ambos cables de la batería estén conectados.
3. Asegúrese de que los interruptores estén correctamente configurados (consulte la Figura 8).

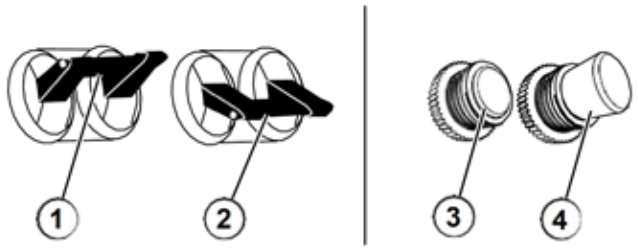

Figura 8 - Disyuntores

① Posición de funcionamiento del disyuntor principal de 240 / 120V
② Posición disparada del disyuntor principal de 240 / 120V
③ Posición de funcionamiento del disyuntor de 120V
④ Posición disparada del disyuntor de 120V

4. Mueva la válvula de cierre de combustible a la posición de ENCENDIDO (vea la Figura 9).

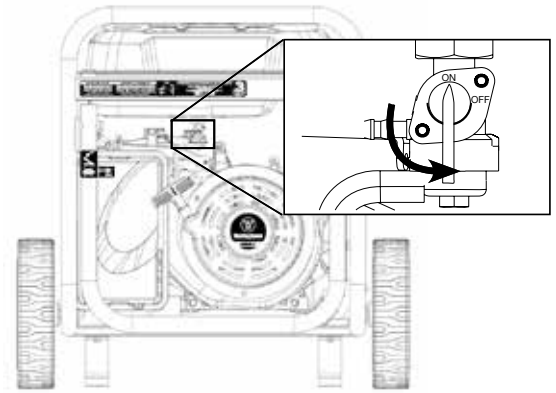

Figura 9 - Cierre de combustible - ENCENDIDO

5. Presione el interruptor de control del motor en la posición RUN (consulte la Figura 10).

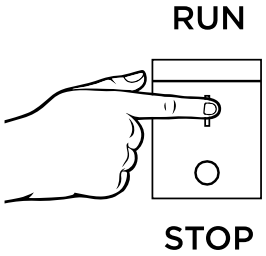

Figura 10 - Interruptor de control del motor - EJECUTAR

6. Mantenga presionado el botón de inicio durante 1 segundo y suéltelo o haga clic en INICIO en el control remoto (vea la Figura 11).

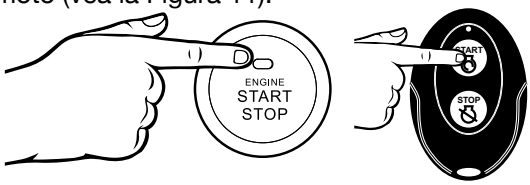

Figura 11 - Inicio de botón pulsador / inicio remoto

- El motor establecerá automáticamente el estrangulador y comenzará la secuencia de inicio.
- Si el motor arrancó con éxito, el indicador luminoso en el botón de inicio del motor se pondrá verde.
- Si el motor no arranca, los controles del generador intentarán encender el motor dos veces más por un total de tres intentos.
- Si el tercer intento falla, la luz en el botón de inicio del motor se pondrá roja.
- Si el motor no ha podido arrancar después de tres intentos, se puede presionar nuevamente el botón para comenzar la secuencia de inicio automático.
- El interruptor de control del motor se puede cambiar en cualquier momento durante la secuencia de inicio automático para abortar el intento de arranque del motor.

NOTA: Si la velocidad de arranque cae después de cada intento fallido, entonces la batería puede no estar adecuadamente cargada. Alternativamente, puede iniciar el generador utilizando el inicio de retroceso tal como se indica en el inicio manual de un generador.

7. Enchufe dispositivos eléctricos.

OPERACIÓN

INICIO MANUAL DEL GENERADOR

Asegúrese de revisar los niveles de aceite antes de comenzar. Si es la primera vez que comienzas, asegúrate de agregar aceite.

1. Asegúrese de que nada esté enchufado a las tomas de corriente
2. Asegúrese de que los interruptores estén correctamente configurados (consulte la Figura 8).
3. Mueva la válvula de corte de combustible a la posición de ENCENDIDO (vea la Figura 9).
4. Presione el interruptor de control del motor en la posición RUN (consulte la Figura 10).
5. Ajuste manualmente el estrangulador:
   a. Arranque en frío: cierre el estrangulador moviéndolo hacia la derecha hacia el asa delantera del generador.

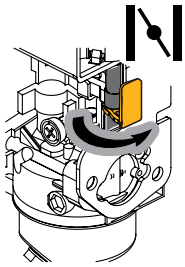

Posición de estrangulador para arranque en frío.

   b. Warm Start: abre el estrangulador moviéndolo hacia la izquierda hacia las ruedas del generador.

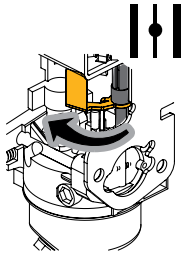

Posición de estrangulación para el arranque en caliente.

6. Sujete y tire firmemente de la palanca de retroceso firmemente hasta que sienta una mayor resistencia. En este punto, aplique un tirón rápido mientras tira hacia arriba y ligeramente lejos del generador (consulte la Figura 12).

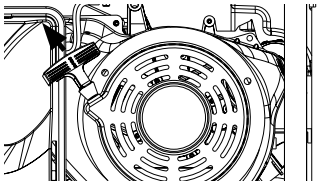

Figura 12 - Tirón de retroceso

7. Enchufe dispositivos eléctricos.

DETENER EL GENERADOR

Operación normal

Durante el funcionamiento normal, use los siguientes pasos para detener su generador:

1. Elimine cualquier carga conectada de los receptáculos del panel de control.
2. Permita que el generador funcione a “sin carga” para reducir y estabilizar las temperaturas del motor y del alternador.
3. Elija entre las opciones a continuación para detener el generador (consulte la Figura 13):
   - Coloque el interruptor de control del motor en la posición OFF
   - Mantenga pulsado el botón de inicio durante 1 segundo
   - Mantenga presionado el botón STOP en el mando a distancia del mando a distancia (Nota: El generador funcionará durante 15 segundos más a medida que pasa por un ciclo de enfriamiento antes de apagarse).

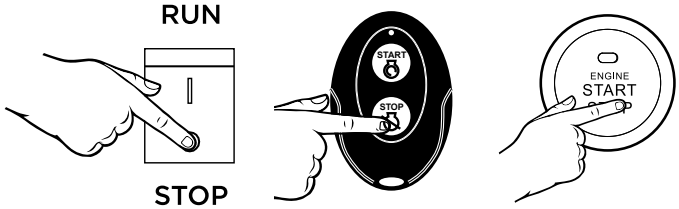

Figura 13 - Detener el generador

NOTA Si planea almacenar el generador después del uso, detenga el generador girando la válvula de cierre de combustible a la posición de APAGADO y permita que se consuma el combustible del carburador.

4. Gire la válvula de cierre de combustible a la posición OFF.

Durante una emergencia

Si hay una emergencia y el generador debe detenerse rápidamente, coloque el interruptor de control del motor en la posición STOP inmediatamente.

MANTENIMIENTO

ANTES DE REALIZAR EL MANTENIMIENTO DEL GENERADOR, REVISE LA SECCIÓN DE SEGURIDAD Y LOS SIGUIENTES MENSAJES DE SEGURIDAD.

⚠ ADVERTENCIA

Evite encender accidentalmente el generador durante el mantenimiento quitando la bota de la bujía de la bujía. Para los generadores de arranque eléctrico, también desconecte los cables de la batería (desconecte primero el cable negativo negro (-)) y coloque los cables lejos de los postes de la batería para evitar el arco eléctrico.

Permita que los componentes calientes se enfríen al tacto antes de realizar cualquier procedimiento de mantenimiento.

La presión interna puede acumularse en el cárter del motor mientras el motor está funcionando. La extracción del tapón de llenado de aceite / varilla medidora con el motor caliente puede hacer que salga aceite extremadamente caliente del cárter y quemar gravemente la piel. Permita que el aceite del motor se enfríe durante varios minutos antes de quitar el tapón de llenado de aceite / varilla medidora.

Siempre realice el mantenimiento en un área bien ventilada. El combustible de gasolina y los vapores de combustible son extremadamente inflamables y pueden encenderse bajo ciertas condiciones.

HORARIO DE MANTENIMIENTO

⚠ ADVERTENCIA

Si no se realiza un mantenimiento periódico o si no se siguen los procedimientos de mantenimiento, el generador podría funcionar incorrectamente y podría ocasionar la muerte o lesiones graves.

DARSE CUENTA

Los intervalos de mantenimiento periódicos varían dependiendo de las condiciones de operación del generador. Operar el generador en condiciones severas, como entornos de alta carga sostenida, alta temperatura o inusualmente húmedo o polvoriento, requerirá un mantenimiento periódico más frecuente. Los intervalos enumerados en el programa de mantenimiento deben tratarse solo como una guía general.

⚠ PRECAUCIÓN

Avoid skin contact with engine oil or gasoline. Prolonged skin contact with engine oil or gasoline can be harmful. Frequent and prolonged contact with engine oil may cause skin cancer. Take protective measures and wear protective clothing and equipment. Wash all exposed skin with soap and water.

Seguir el programa de mantenimiento es importante para mantener el generador en buenas condiciones de funcionamiento. El siguiente es un resumen de los elementos de mantenimiento por intervalos de mantenimiento periódicos.

TABLA 1: PROGRAMA DE MANTENIMIENTO: PROPIETARIO REALIZADO

Artículo de mantenimiento	Antes de cada uso	Después de las primeras 20 horas o el primer mes de uso	Después de 50 horas de uso o cada 6 meses	Después de 100 horas de uso o cada 6 meses	Después de 300 horas de uso o cada año
Aceite de motor	Nivel de verificación	Cambio	Cambio	-	-
Características de enfriamiento	Comprobar / Limpiar	-	-	-	-
Filtro de aire	Comprobar	-	Limpiar*	-	Reemplazar
Bujía	-	-	-	Comprobar / Limpiar	Reemplazar
Supresor de chispas	-	-	-	Comprobar / Limpiar	-

* Servicio más frecuente si opera en condiciones de mucho polvo y seco

TABLA 2: PROGRAMA DE MANTENIMIENTO - WESTINGHOUSE AUTORIZADO SERVICE DEALER PERFORMED

Artículo de mantenimiento	Antes de cada uso	Después de las primeras 20 horas o el primer mes de uso	Después de 50 horas de uso o cada 6 meses	Después de 100 horas de uso o cada 6 meses	Después de 300 horas de uso o cada año
Liquidación de válvulas	-	-	-	-	Verificar / Ajustar
Filtro de combustible	-	-	-	Comprobar / Limpiar	-
Ralentí	-	-	-	-	Verificar / Ajustar

LIMPIEZA DEL APAGACHISPAS

⚠ ADVERTENCIA

Superficies calientes. Cuando opere la máquina, no toque las superficies calientes. Mantenga la máquina alejada de combustibles durante el uso. Las superficies calientes pueden provocar quemaduras graves o incendios.

Verifique y limpie el parachispas después de cada 100 horas de uso o 6 meses.

1. El generador debe estar frío para realizar este mantenimiento.
2. Mueva el inversor a una superficie plana y nivelada.
3. Retire los 6 tornillos que sujetan la cubierta del silenciador en su lugar (consulte la Figura 14).

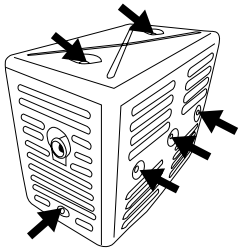

Figura 14: Retire los tornillos que sujetan la cubierta del silenciador

4. Una vez que se quita la cubierta, ubique el tornillo en la punta del silenciador y quítelo. Tire del apagachispas del silenciador. (ver Figura 15).

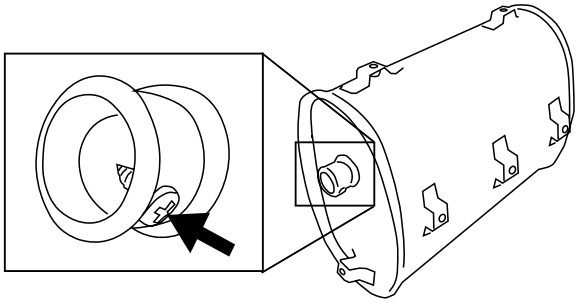

Figura 15: quitar el parachispas

5. Si la pantalla del apagachispas muestra signos de desgaste (roturas, rasgaduras o aberturas grandes en la pantalla), reemplace la pantalla del apagachispas. NOTA: Utilice solo supresores de chispas Westinghouse como reemplazos.
6. Si la pantalla no está rota, límpiela usando un cepillo de alambre, solvente comercial o aire comprimido. Elimine la suciedad y la suciedad que pueda haberse acumulado en la pantalla del apagachispas (consulte la Figura 16).

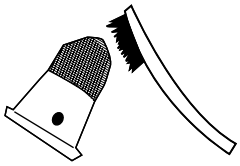

Figura 16: Limpia el apagachispas

7. Instale el parachispas de nuevo en el silenciador. Asegúrese de empujarlo completamente para que quede apretado en la punta del silenciador.
8. Reemplace la cubierta del silenciador y apriete los 6 tornillos.

DRENAJE DEL FLOTADOR DEL CARBURADOR BOWL

1. Asegúrese de que el generador esté apagado y de que no haya llamas abiertas.
2. Coloque la bandeja (o el recipiente adecuado) debajo del conjunto del carburador.
3. Afloje el tornillo en la parte inferior de la taza y permita que el gas se drene.
4. Después de que todo el gas se haya drenado, apriete el tornillo.

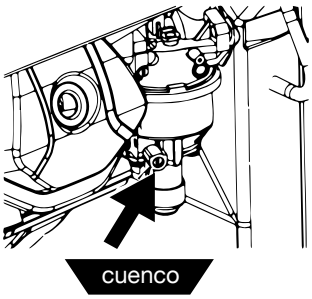

MANTENIMIENTO DEL ACEITE DEL MOTOR
Especificación del aceite del motor

1. Solo use el aceite del motor especificado en la Figura 17.
2. Solo use aceite de motor de 4 tiempos / ciclo. NUNCA USE ACEITE DE 2 TIEMPOS / CICLO. El aceite sintético es un sustituto aceptable del aceite convencional.

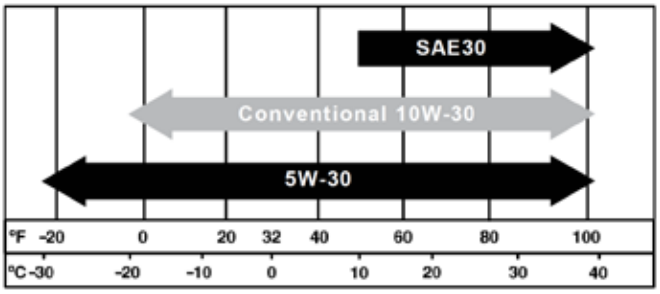

Figura 17 - Aceite recomendado

COMPROBACIÓN DEL ACEITE DEL MOTOR

DARSE CUENTA

Mantenga siempre el nivel de aceite del motor adecuado. Si no se mantiene el nivel adecuado de aceite del motor, se podrían ocasionar daños graves al motor y / o acortar la vida útil del motor. Siempre use el aceite de motor especificado. Si no se utiliza el aceite de motor especificado puede causar un desgaste acelerado y / o acortar la vida útil del motor.

El nivel de aceite del motor debe verificarse antes de cada uso.

1. Siempre opere o mantenga el generador en una superficie plana.
2. Detenga el motor si está funcionando.
3. Deje que el motor se siente y se enfríe durante varios minutos (permita que la presión del cárter se iguale).
4. Con un trapo húmedo, limpie alrededor del tapón de llenado de aceite / varilla medidora.
5. Retire el tapón de llenado de aceite / varilla medidora (vea la Figura 18 a continuación).

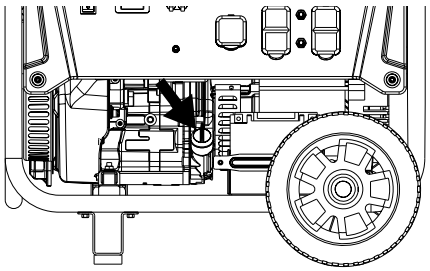

Figura 18 - Tapón de llenado / Varilla de nivel de aceite

6. Verifique el nivel de aceite: cuando revise el aceite del motor, retire el tapón de llenado de aceite / la varilla medidora y límpielo. Enrosque completamente el tapón de llenado de aceite / varilla medidora y luego retire y verifique el nivel de aceite en el tapón de llenado de aceite / varilla medidora.
   - Nivel de aceite aceptable: el aceite es visible en los cruces entre las líneas H y L en el tapón de llenado de aceite / varilla medidora (consulte la Figura 19).
   - Low Oil - El aceite está debajo de la línea L en el tapón de llenado de aceite / varilla medidora.

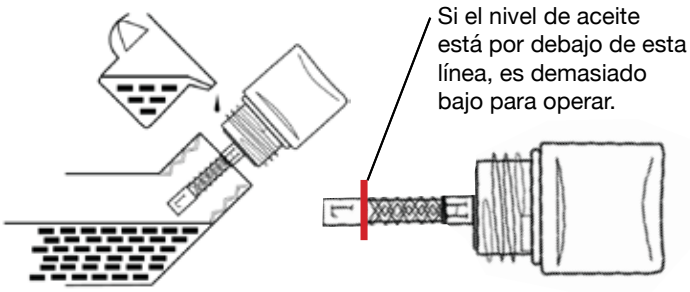

Figura 19 - Comprobación del nivel de aceite

AGREGAR ACEITE DE MOTOR

1. Siempre opere o mantenga el generador en una superficie plana.
2. Detenga el motor si está funcionando.
3. Deje que el motor se siente y se enfríe durante varios minutos (permita que la presión del cárter se iguale).
4. Limpie a fondo alrededor del tapón / varilla medidora de llenado de aceite.
5. Retire el tapón de llenado de aceite / varilla medidora y limpie.
6. Seleccione el aceite de motor adecuado como se especifica en la Figura 17.
7. Usando el embudo suministrado, agregue lentamente aceite de motor al motor. Deténgase frecuentemente para verificar el nivel y evitar el sobrellenado.
8. Continúe agregando aceite hasta que el aceite esté en el nivel correcto. Ver la Figura 19.
9. Reemplace el tapón de llenado de aceite / varilla medidora.

MANTENIMIENTO

CAMBIO DE ACEITE DEL MOTOR

1. Siempre opere o mantenga el generador en una superficie plana.
2. Detener el motor.
3. Deje que el motor se siente y se enfríe durante varios minutos (permita que la presión del cárter se iguale).
4. Coloque la bandeja de aceite (o el recipiente adecuado) debajo del tapón de drenaje de aceite (consulte la Figura 20).
5. Con un paño húmedo, limpie a fondo el tapón de drenaje de aceite.
6. Retire el tapón de drenaje de aceite (consulte la Figura 20). Una vez retirado, coloque el tapón de drenaje de aceite en una superficie limpia.

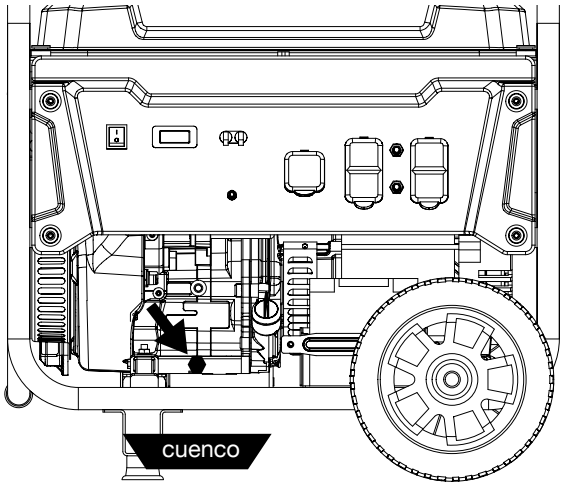

Figura 20 - Tapón de drenaje de aceite

7. Permita que el aceite drene completamente.
8. Reemplace el tapón de drenaje de aceite
9. Llene el cárter con aceite siguiendo los pasos indicados en Agregar aceite para motor.

DARSE CUENTA

Nunca deseche el aceite de motor usado vertiendo el aceite en una alcantarilla, en el suelo o en aguas subterráneas o vías fluviales. Siempre ser ambientalmente responsable. Siga las pautas de la EPA u otras agencias gubernamentales para la eliminación adecuada de materiales peligrosos. Consulte a las autoridades locales o la instalación de reclamación.

MANTENIMIENTO DEL FILTRO DE AIRE

⚠ ADVERTENCIA

Nunca use gasolina u otros solventes inflamables para limpiar el filtro de aire. Use solo jabón detergente doméstico para limpiar el filtro de aire.

Limpieza del filtro de aire
El filtro de aire debe limpiarse cada 50 horas de uso o cada 3 meses (la frecuencia debe aumentarse si el generador funciona en un ambiente polvoriento).

1. Apague el generador y déjelo enfriar durante varios minutos si está funcionando.
2. Mueva el generador a una superficie plana y nivelada.
3. Desenganche los clips en la parte superior e inferior de la cubierta del filtro de aire (Figura 21).

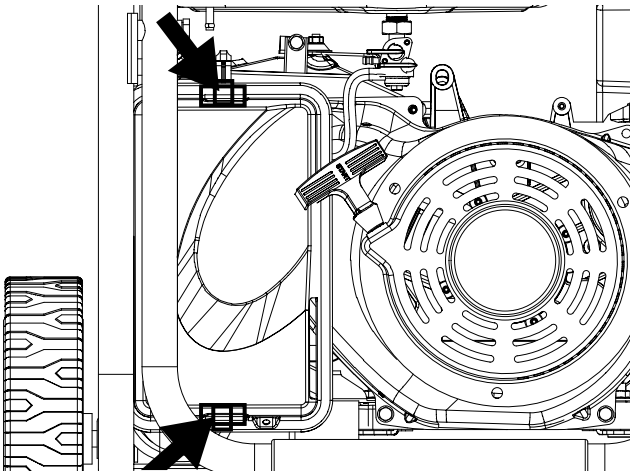

Figura 21 - Desenganche el filtro de aire

4. Retire los filtros negros de aire grueso.
5. Lave los elementos del filtro de aire de espuma sumergiendo los elementos en una solución de jabón detergente doméstico y agua tibia. Lentamente, exprime la espuma para limpiarla por completo.

DARSE CUENTA

NUNCA tuerza o rasgue el elemento de filtro de espuma de aire durante la limpieza o el secado. Solo aplique una acción de apretar lenta pero firme.

6. Enjuague con agua limpia sumergiendo los elementos del filtro de aire en agua dulce y aplicando una acción de compresión lenta.

MANTENIMIENTO

DARSE CUENTA

Nunca deseche la solución de limpieza de jabón utilizada para limpiar el filtro de aire vertiendo la solución en una alcantarilla, en el suelo o en aguas subterráneas o vías fluviales. Siempre ser ambientalmente responsable. Siga las pautas de la EPA u otras agencias gubernamentales para la eliminación adecuada de materiales peligrosos. Consulte a las autoridades locales o la instalación de reclamación.

1. Deseche la solución de limpieza de jabón usada correctamente.
2. Seque los elementos del filtro de aire volviendo a aplicar una lenta y firme acción de apretar.
3. Una vez que los filtros de aire estén secos, cubra los filtros de aire con aceite de motor limpio (consulte la Figura 22).

Figura 22

4. Exprime los filtros para eliminar el exceso de aceite.
5. Instale los filtros nuevamente dentro de la unidad. Asegúrese de que el filtro de aire gris (fino) vaya primero, seguido del filtro de aire negro (grueso) en el exterior.
6. Instale la cubierta del filtro de aire y asegure el conjunto del filtro de aire.

MANTENIMIENTO DE ENCHUFE DE CHISPA

La bujía debe revisarse y limpiarse cada 100 horas de uso o 6 meses y debe reemplazarse después de 300 horas de uso o cada año.

1. Detenga el generador y déjelo enfriar durante varios minutos si está funcionando.
2. Mueva el generador a una superficie plana y nivelada.
3. Retire la bota de la bujía tirando firmemente de la manija de arranque de la bujía de plástico directamente del motor (consulte la Figura 23).

DARSE CUENTA

Nunca aplique ninguna carga lateral ni mueva la bujía lateralmente cuando quite la bujía. Aplicar una carga lateral o mover la bujía lateralmente puede romperse y dañar el arranque de la bujía.

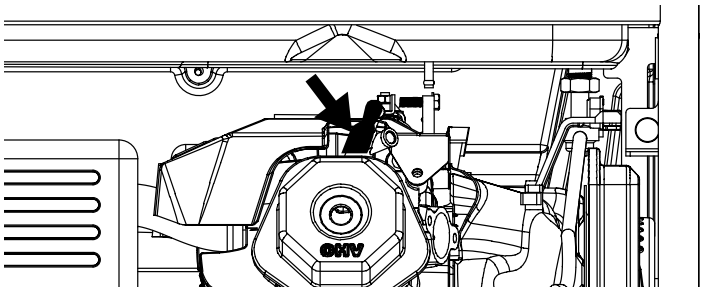

Figura 23 - Retire el Enchufe de Bujía

4. Limpie el área alrededor de la bujía.
5. Con la llave de tubo de bujía de 13/16 “que se incluye, quite la bujía de la culata.
6. Coloque un trapo limpio sobre la abertura creada por la eliminación de la bujía para asegurarse de que no entre suciedad en la cámara de combustión.

   Inspeccione la bujía por:

   - Aislante agrietado o astillado
   - Deterioro excesivo
   - Espacio de bujía (el aceptable límite de 0.027-0.032 in [0,70 - 0,80 mm]).

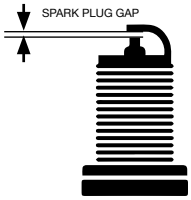

DARSE CUENTA

Use solo bujías recomendadas cuando realice el mantenimiento. El fabricante no se responsabiliza por daños en el motor cuando usa bujías no recomendadas por el fabricante.

7. Instale la bujía siguiendo cuidadosamente los pasos que se detallan a continuación:
   a. Inserte con cuidado la bujía de nuevo en la culata. Ensarte a mano la bujía hasta que toque fondo.
   b. Usando la llave de vaso de 13/16 “suministrada, gire la bujía para asegurarse de que esté completamente asentada.
   c. Reemplace la bujía de la bujía, asegurándose de que la bota encaje completamente en la punta de la bujía.

Reemplazo recomendado de la bujía:
AC Delco: 4EXLS
Autolite: 52
Champion: N9YC
Bosch: W7DC
Torch: F7TC

CONTROL Y AJUSTE DE LAS VÁLVULAS DE VÁLVULA

⚠ PRECAUCIÓN

Comprobación y ajuste de las pestañas de la válvula debe hacerse cuando el motor está frío.

1. Retire la cubierta del balancín y retire con cuidado la junta. Si la junta está rota o dañada, debe ser reemplazada.
2. Retire la bujía para que el motor pueda girar más fácilmente.
3. Gire el motor al punto muerto superior (TDC) de la carrera de compresión. Mirando a través del orificio de la bujía, el pistón debe estar en la parte superior.
4. Ambos brazos oscilantes deben estar sueltos en TDC en la carrera de compresión. Si no lo están, gire el motor 360 °.
5. Inserte un calibrador de espesores entre el balancín y la varilla de empuje y verifique que no haya espacio libre (vea la Figura 24). Consulte la Tabla 3 para conocer las especificaciones de las pestañas de válvula.

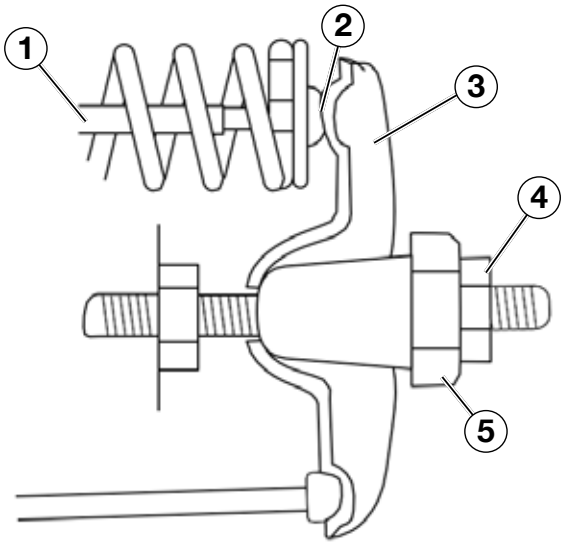

Figura 24
(1) Varilla de empuje, (2) Área del medidor de espesores (3) Brazo oscilante, (4) contratuerca, (5) tuerca de ajuste

(Tabla 3) Válvula de válvula estándar

	Válvula de admisión	Válvula de escape
Juego de válvulas	0.0035 ± 0.0043 in (0.09 ± 0.11 mm)	0.0043 ± 0.0051 in (0.11 ± 0.13 mm)
Perno de par	8-12N.m	8-12N.m

6. Si se requiere un ajuste, sostenga la tuerca de ajuste y afloje la contratuerca.
7. Gire la tuerca de ajuste para obtener la pestaña de válvula correcta. Cuando la pestaña de la válvula es correcta, sostenga la tuerca de ajuste y apriete la contratuerca a 106 in-lb (12 N • m).
8. Vuelva a verificar la pestaña de la válvula después de apretar la contratuerca.
9. Realice este procedimiento para las válvulas de admisión y de escape.
10. Instale la cubierta del balancín, la junta y la bujía.

PRUEBAS DE SALIDAS DE GFCI

1. Encienda el generador y permita que se caliente.
2. Presione el botón de prueba en la toma de corriente GFCI.

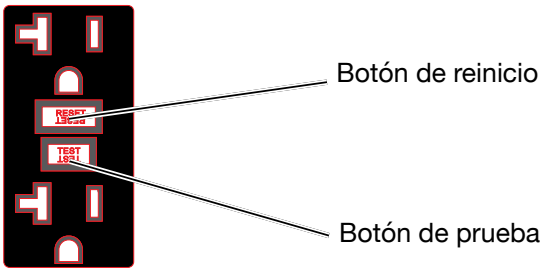

3. El botón de reinicio debe aparecer y no habrá alimentación de las tomas. Si el botón de reinicio no aparece, el tomacorriente GFCI no está funcionando correctamente y debe repararse antes de poder operar el generador.
4. Presione el botón de reinicio para restaurar la energía a la salida.

SERVICIO DE BATERÍA

⚠ ADVERTENCIA

No cobres por más de 8 horas. Dejar el cargador enchufado indefinidamente podría sobrecargar la batería y provocar una falla de la batería.

Para garantizar que la batería permanezca cargada, el generador se debe encender cada 2 o 3 meses y funcionar durante un mínimo de 15 minutos o se debe conectar un cargador al generador y se debe cargar el generador durante la noche. Asegúrese de que el interruptor de control del motor esté en la posición STOP cuando esté cargando. Conecte el cable del cargador al puerto de carga en el panel de control del generador. Conecte el cargador a una toma de CA de 110/120 voltios.

MANTENIMIENTO

CAMBIO DE BATERÍA

1. Retire el cable de la bujía de la bujía.
2. Afloje y quite el perno de la placa de sujeción de la batería y saque la placa.
3. Incline la batería ligeramente hacia adelante para acceder a los cables de la batería.
4. Desconecte primero el cable negro negativo (-) de la batería.
5. Desconecte el cable rojo positivo (+) del cable de la batería y extraiga la batería.

DARSE CUENTA

Deseche la batería usada correctamente de acuerdo con las pautas establecidas por su gobierno local o estatal.

6. Instale la batería nueva en el marco del generador. La batería debe cumplir con las especificaciones en la tabla a continuación para que funcione correctamente.
7. Conecte el cable rojo positivo (+) de la batería primero a la batería.
8. Conecte el cable negro negativo (-) de la batería al segundo de la batería.
9. Instale la placa de sujeción de la batería con las tuercas que retiró en el paso 2.
10. Instale el cable de la bujía en la bujía.

Vea a continuación la especificación de la batería cuando reemplaza la batería.

Westinghouse Número de parte	100557
Después del modelo de batería de mercado	YT9A
Voltios	12
Amperios por hora	9
Dimensiones	5 5/16in by 3in by 5 3/8in

LIMPIEZA DEL GENERADOR

Es importante inspeccionar y limpiar el generador después de cada uso.
Limpie todos los puertos de entrada y salida de aire del motor: asegúrese de que todos los orificios de entrada y salida de aire del motor estén limpios de suciedad y residuos para garantizar que el motor no funcione en caliente.
Limpie todas las aletas de enfriamiento del motor: use un trapo húmedo y
un cepillo para aflojar y eliminar toda la suciedad sobre o alrededor de las aletas de enfriamiento del motor.
Limpie todas las entradas de aire de refrigeración del alternador y el escape
Puertos: asegúrese de que las entradas de aire de refrigeración y los orificios de escape del alternador estén libres de residuos y obstrucciones. Use una aspiradora para eliminar la suciedad y la suciedad adherida en las entradas de aire de refrigeración y los orificios de escape.
Limpieza general del generador: use un trapo húmedo para limpiar todas las superficies restantes.

GENERADOR DE ALMACENAMIENTO

⚠ ADVERTENCIA

Nunca almacene un generador con combustible en el tanque en interiores o en un área mal ventilada donde los vapores puedan entrar en contacto con una fuente de ignición como: 1) luz piloto de una estufa, calentador de agua, secadora o cualquier otro artefacto de gas; o 2) chispa de un aparato eléctrico.

DARSE CUENTA

La gasolina almacenada por tan solo 60 días puede salir mal, causando goma, barniz y acumulación corrosiva en las líneas de combustible, conductos de combustible y el motor. Esta acumulación corrosiva restringe el flujo de combustible, evitando que un motor arranque después de un período prolongado de almacenamiento.

Se debe tener cuidado para preparar el generador para cualquier almacenamiento.

1. Asegúrese de que el interruptor del motor esté en DETENCIÓN para que el generador no consuma energía de la batería.
2. Limpie el generador como se describe en Limpieza del generador.
3. Drene toda la gasolina del tanque de combustible de la mejor manera posible.
4. Con la válvula de cierre de combustible abierta, encienda el motor y permita que el generador funcione hasta que se consuma toda la gasolina restante en las líneas de combustible y el carburador y el motor se apague.
5. Cierre la válvula de cierre de combustible.
6. Drene el gas restante en el recipiente del flotador del carburador descrito en Drenaje del recipiente flotante del carburador.
7. Cambia el aceite.
8. Retire la bujía y coloque aproximadamente 1 cucharada de aceite en la abertura de la bujía. Mientras coloca un trapo limpio sobre la abertura de la bujía, tire lentamente del asa de la bobina para permitir que el motor gire varias veces. Esto distribuirá el aceite y protegerá la pared del cilindro de la corrosión durante el almacenamiento.
9. Reemplace la bujía.
10. Mueva el generador a un lugar limpio y seco para su almacenamiento.

SOLUCIÓN DE PROBLEMAS

⚠ ADVERTENCIA

Antes de intentar reparar o solucionar problemas del generador, el propietario o el técnico de servicio primero debe leer el manual del propietario y comprender y seguir todas las instrucciones de seguridad. El incumplimiento de todas las instrucciones puede provocar condiciones que pueden conducir a la anulación de la certificación de la EPA o la garantía del producto, lesiones personales graves, daños a la propiedad o incluso la muerte.

PROBLEMA	CAUSA POTENCIAL	SOLUCIÓN
Engine is running, but no electrical output	1. Los interruptores de circuito están desconectados.	1. Restablezca los interruptores de circuito y verifique que no exista una condición de sobrecarga.
	2. El conector de enchufe del cable de alimentación no está completamente conectado a la salida del generador.	2. Verifique que el conector esté firmemente conectado a la salida del generador. Si usa la toma de 240 V, asegúrese de que el conector de enchufe gire 1/4 de vuelta en el sentido de las agujas del reloj.
	3. Cable de alimentación defectuoso o defectuoso.	3. Reemplace el cable de alimentación.
	4. Aparato eléctrico defectuoso o defectuoso	4. Intente conectar un dispositivo bueno conocido para verificar que el generador esté produciendo energía eléctrica.
	5. La toma de GFCI está desconectada.	5. Presione el botón de reinicio en la salida de GFCI.
	6. Si el intento 1-5 arriba no resuelve el problema, la causa podría ser que el generador tiene una falla.	6. Lleve el generador a su distribuidor de servicio autorizado más cercano.

El motor no arranca o seguir corriendo mientras tratando de comenzar	1. La válvula de cierre de combustible está en la posición de APAGADO.	1. Mueva la válvula de corte de combustible a la posición de ENCENDIDO.
	2. El generador se ha quedado sin gasolina.	2. Agregue gasolina al generador.
	3. El flujo de combustible está obstruido.	3. Inspeccione y limpie los pasajes de suministro de combustible.
	4. Arrancar la batería puede tener carga insuficiente.	4. Solo en modelos de arranque eléctrico. Verifique la salida de la batería y cargue la batería según sea necesario.
	5. filtro de aire sucio.	5. Verifique y limpie el filtro de aire.
	6. El interruptor de apagado del nivel de aceite bajo impide que la unidad se encienda.	6. Verifique el nivel de aceite y agregue aceite si es necesario.
	7. El arranque de la bujía no está completamente conectado con la punta de la bujía.	7. Presione firmemente la bota de la bujía para asegurarse de que la bota esté completamente enganchada.
	8. La bujía está defectuosa.	8. Retire y revise la bujía. Reemplace si está defectuoso.
	9. Supresor de chispas sucio / enchufado.	9. Verifique y limpie el parachispas.
	10. combustible añejo.	10. Drene el combustible y reemplácelo con combustible nuevo.
	11. Si intentar 1-10 arriba no resuelve el problema, la causa podría ser que el generador tiene una falla.	11. Lleve el generador a su distribuidor de servicio autorizado más cercano.

SOLUCIÓN DE PROBLEMAS

PROBLEMA	CAUSA POTENCIAL	SOLUCIÓN
Generador de repente deja de funcionar.	1. El generador está sin combustible.	1. Verifique el nivel de combustible. Agregue combustible si es necesario.
	2. El interruptor de apagado de aceite bajo ha detenido el motor.	2. Verifique el nivel de aceite y agregue aceite si es necesario.
	3. Demasiada carga.	3. Reinicie el generador y reduzca la carga.
	4. Si tratar 1-3 arriba no resuelve el problema, la causa podría ser una falla en el generador.	4. Lleve el generador a su distribuidor de servicio autorizado más cercano.

El motor funciona errático; no tiene una RPM estables	1. filtro de aire sucio.	1. Limpie el filtro de aire.
	2. Cargas aplicadas tal vez ciclando dentro y fuera.	2. Como ciclo de cargas aplicadas, pueden ocurrir cambios en la velocidad del motor; esta es una condición normal.
	3. Si intenta 1-3 más arriba no resuelve el problema, la causa podría ser una falla en el generador	3. Lleve el generador a su distribuidor de servicio autorizado más cercano.